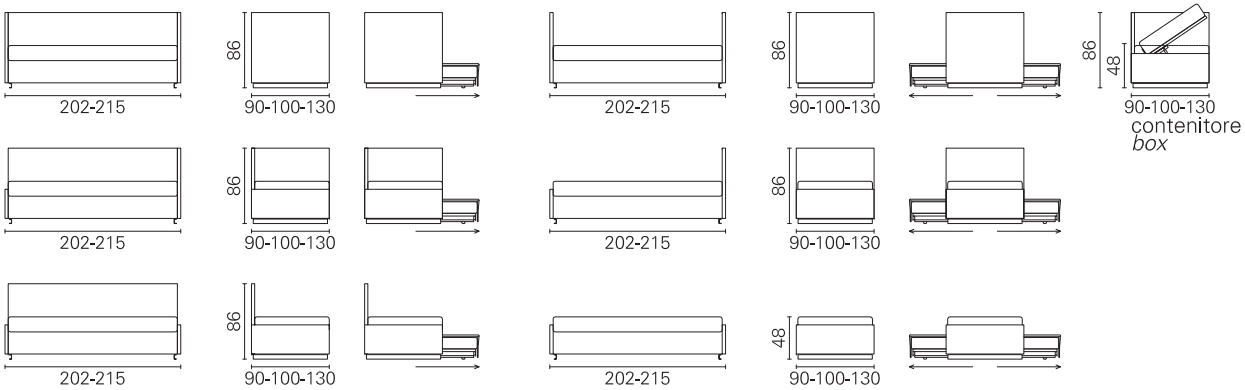

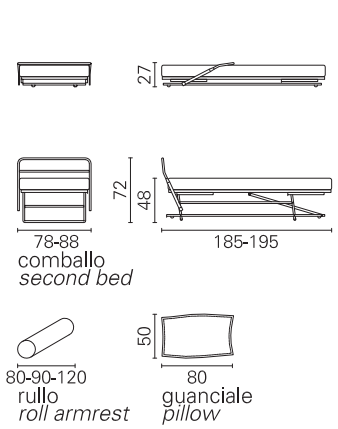

BK 113

Vignelli Design

Meccanismo
Mechanism
Angelo

Meccanismo rete inferiore
Second bed Mechanism
Comballo

Materasso
Mattress
Caravaggio superiore

cm 120 x 200 - cm 120 x 187
cm 90 x 200 - cm 90 x 187
cm 80 x 200 - cm 80 x 187

Materasso
Mattress
Caravaggio inferiore

cm 75 x 195
cm 75 x 185
cm 85 x 195
cm 85 x 185